SMITH FLUID CONTROLS®

JAY R. SMITH MFG. CO. ®
MORRIS GROUP INTERNATIONAL NARYS
PAŠTO DĖŽUTĖ 3237
MONTGOMERY, ALABAMA 36109-0237 (JAV)
TEL.: 334-277-8520 FAKSAS: 888-377-7818 www.jrsmith.com

VIETA

PASKIRSTYTUVAS

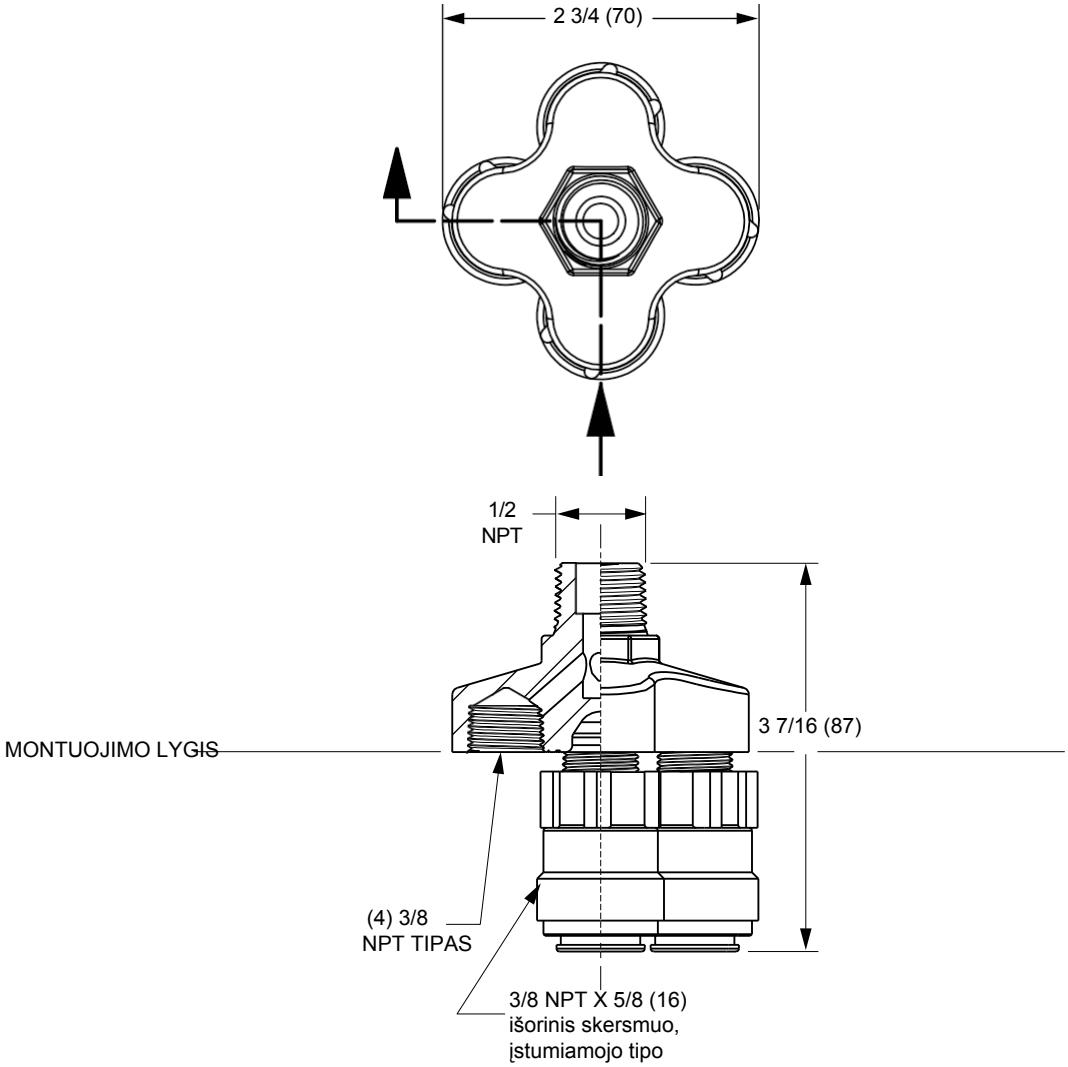

STANDARTINĖ KOMPLEKTAVIMO SUDĖTIS:

Korpusas iš bešvinio žalvario arba ABS
su 1/2" NPT įvado jungtimi
su išėjimo jungtimi, kaip
nurodytas paveikslo numeriu
Pasirinkta.

☐ **Pav. 2694DA-625CTS**
(4) 3/8 NPT X 5/8" (16) išorinis skersmuo
ĮSTUMIMO TIPO

☐ **pav. 2694DA-ABS625CTS**
(4) 3/8 NPT X 5/8" (16) išorinis skersmuo
ĮSTUMIMO TIPAS

UPC®
FAILAS 11743

PATENTO NR. US 10,066,378

REV.	DATA	APRAŠYMAS	AUTORIUS	CKD. AUTORIUS
C	7-18-23	Pašalinta funkcija	HS	CL
B	3-4-20	Pataisytas brėžinys: pridėtas	MW	JM
A	12-2-19	montavimo lygio pataisytas brėžinys,	MW	CL

SVORIS (SVARAI)

TŪRIS KUBINIAIS PĖDAIS

Paveikslo numeris
2694DA-CTS

C

BRĖŽINIO NUMERIS **S2694DA-CTS**

DYDIS **A**

MASTELIS: **NĖRA**

DATA: **2018-07-31**

PATVIRTINO: **DP**

PATIKRINO: **DP**

PARENGĖ: **TBW**

2694DA-CTS

PAVYZDYS NUMERIS

MATMENYS GALI SKIRTIS PRIKLAUSOMAI NUO GAMINTOJO LEIDŽIAMŲ NUOKRYPIŲ IR GALI BŪTI KEIČIAMI BE ĮSPĖJIMO

ĮSPĖJIMAS: Vėžys ir reprodukcinė žala – www.P65Warnings.ca.gov

SMITH FLUID CONTROLS®

JAY R. SMITH MFG. CO. ®
MORRIS GROUP INTERNATIONAL NARYS
PAŠTO DĖŽUTĖ 3237
MONTGOMERY, ALABAMA 36109-0237 (JAV)
TEL.: 334-277-8520 FAKSAS: 888-377-7818 www.jrsmith.com

VIETA

TIPINIS MONTAVIMAS SU PASKIRSTYMO BLOKU

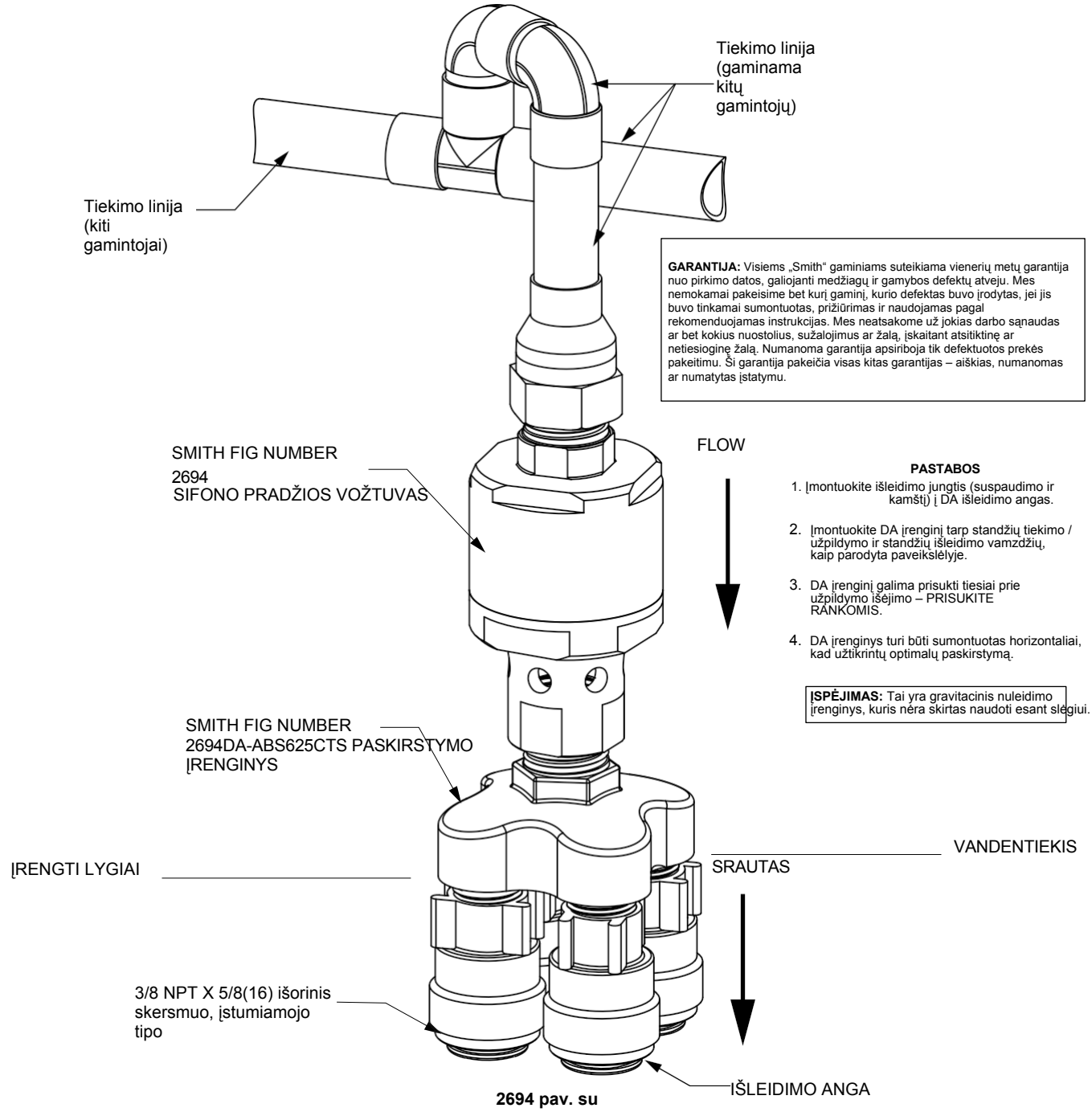

GARANTIJA: Visiems „Smith“ gaminiams suteikiama vienerių metų garantija nuo pirkimo datos, galiojanti medžiagų ir gamybos defektų atveju. Mes nemokamai pakeisime bet kurį gaminį, kurio defektas buvo įrodytas, jei jis buvo tinkamai sumontuotas, prižiūrimas ir naudojamas pagal rekomenduojamas instrukcijas. Mes neatsakome už jokias darbo sąnaudas ar bet kokius nuostolius, sužalojimus ar žalą, įskaitant atsitiktinę ar netiesioginę žalą. Numanoma garantija apsiriboja tik defektuotos prekės pakeitimu. Ši garantija pakeičia visas kitas garantijas – aiškias, numanomas ar numatytas įstatymu.

PASTABOS

1. Įmontuokite išleidimo jungtis (suspaudimo ir kamštį) į DA išleidimo angas.
2. Įmontuokite DA įrenginį tarp standžių tiekimo / užpildymo ir standžių išleidimo vamzdžių, kaip parodyta paveikslėlyje.
3. DA įrenginį galima prisukti tiesiai prie užpildymo išėjimo – PRISUKITE RANKOMIS.
4. DA įrenginys turi būti sumontuotas horizontaliai, kad užtikrintų optimalų paskirstymą.

ĮSPĖJIMAS: Tai yra gravitacinis nuleidimo įrenginys, kuris nėra skirtas naudoti esant slėgiui.

2694 pav. su
Pav. 2694DA-ABS625CTS
(4) 3/8 NPT X 5/8" (16) išorinis skersmuo, varinis vamzdis, tipas

REV.	DATA	APRAŠYMAS	AUTORIUS	CKD. AUTORIUS	SVORIS SVARAI	TŪRIS KUBINIAIS PĖDAIS	PIEŠINIO NUMERIS
D	7-18-23	Pakeista BS į INST Rev.	HS	CL			2694DA-CTS-INST
C	2020 m.	vamzdyną, pridėtos	TBW	JM			
B	gruodžio 2	pastabos	MW	JM			
A	d	Pataisytas brėžinys: pridėtas	MW	CL			

PAVYZDYS NUMERIS **2694DA-CTS-INST**

PARENGĖ: **TBW** | PATIKRINO: **DP** | PATVIRTINO: **DP** | DATA: **2018-07-31** | MASTELIS: **NĖRA** | DYDIS **A** | BRĖŽINIO NUMERIS **S2694DA-CTS-INST** | D

MATMENYS GALI SKIRTIS PRIKLAUSOMAI NUO GAMINTOJO LEIDŽIAMŲ NUOKRYPIŲ IR GALI BŪTI KEIČIAMI BE ĮSPĖJIMO

ĮSPĖJIMAS: Vėžys ir reprodukcinė žala – www.P65Warnings.ca.gov